【バレーボール知的障害者の部（男子）】

会場：花巻市総合体育館

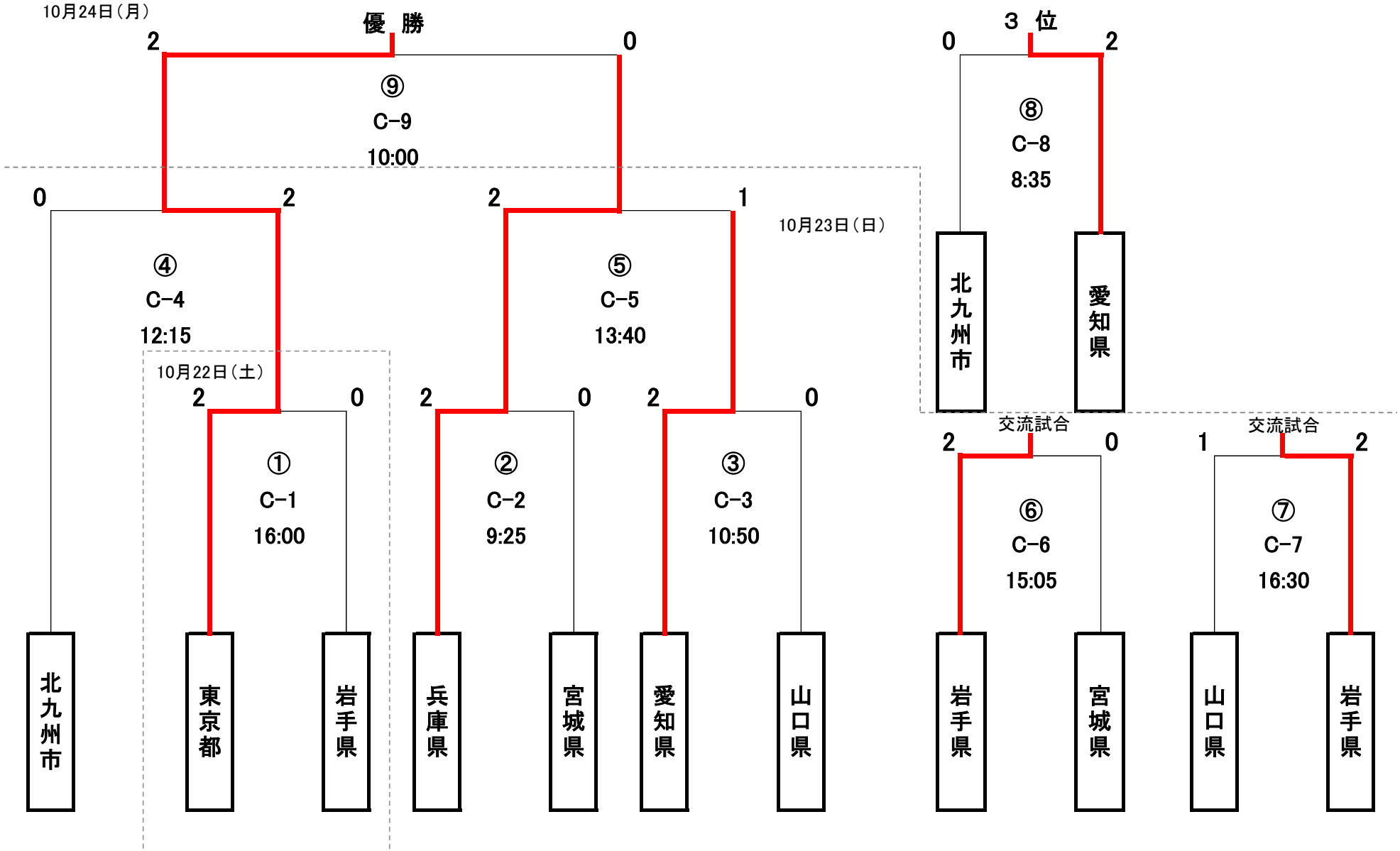

更新日時:2016/10/24 11:06